NOVOA

Maquinaria y Equipos de Proceso

Teléfono: 44 1325 310 916 **info@novoa-ltd.com** **www.novoa-ltd.com**

Ref. IT-RAJC 640 0206 y 0207

Reactor
Capacidad: 64.000 litros
Material : Inox 304 con camisa en acero carbono
Presión interna : 12 Kg./cm2. Presión en camisa : 4.2 Kg./cm2
Temperatura interna y en camisa: 135 grados C
2 Reactores disponibles

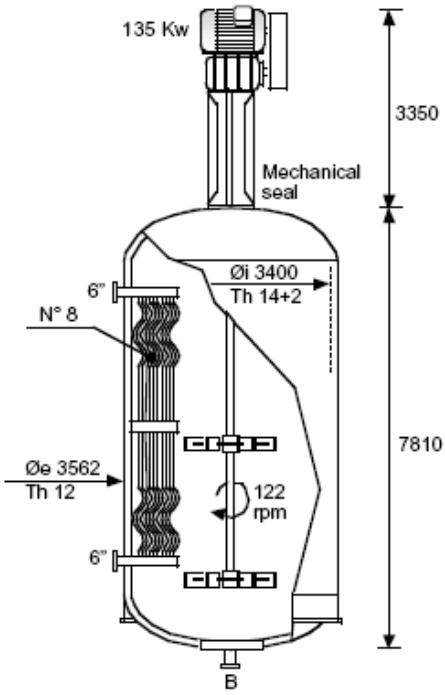

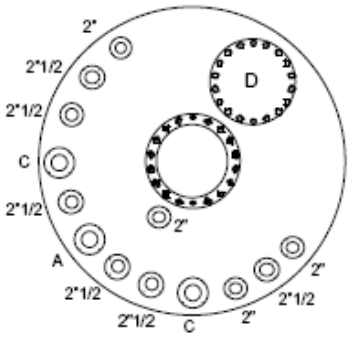
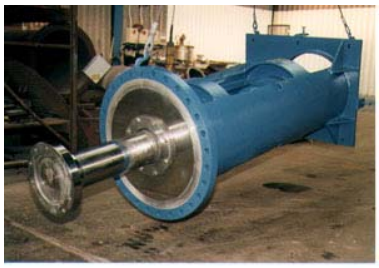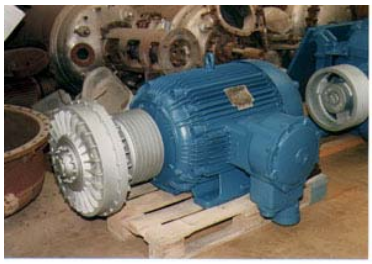
Heating surface for jacket 81 m2
Heating surface for int. coil 36 m2